咖 啡 机

COFFEE MAKER

Instruction for use

使用说明书

ETAM29.620

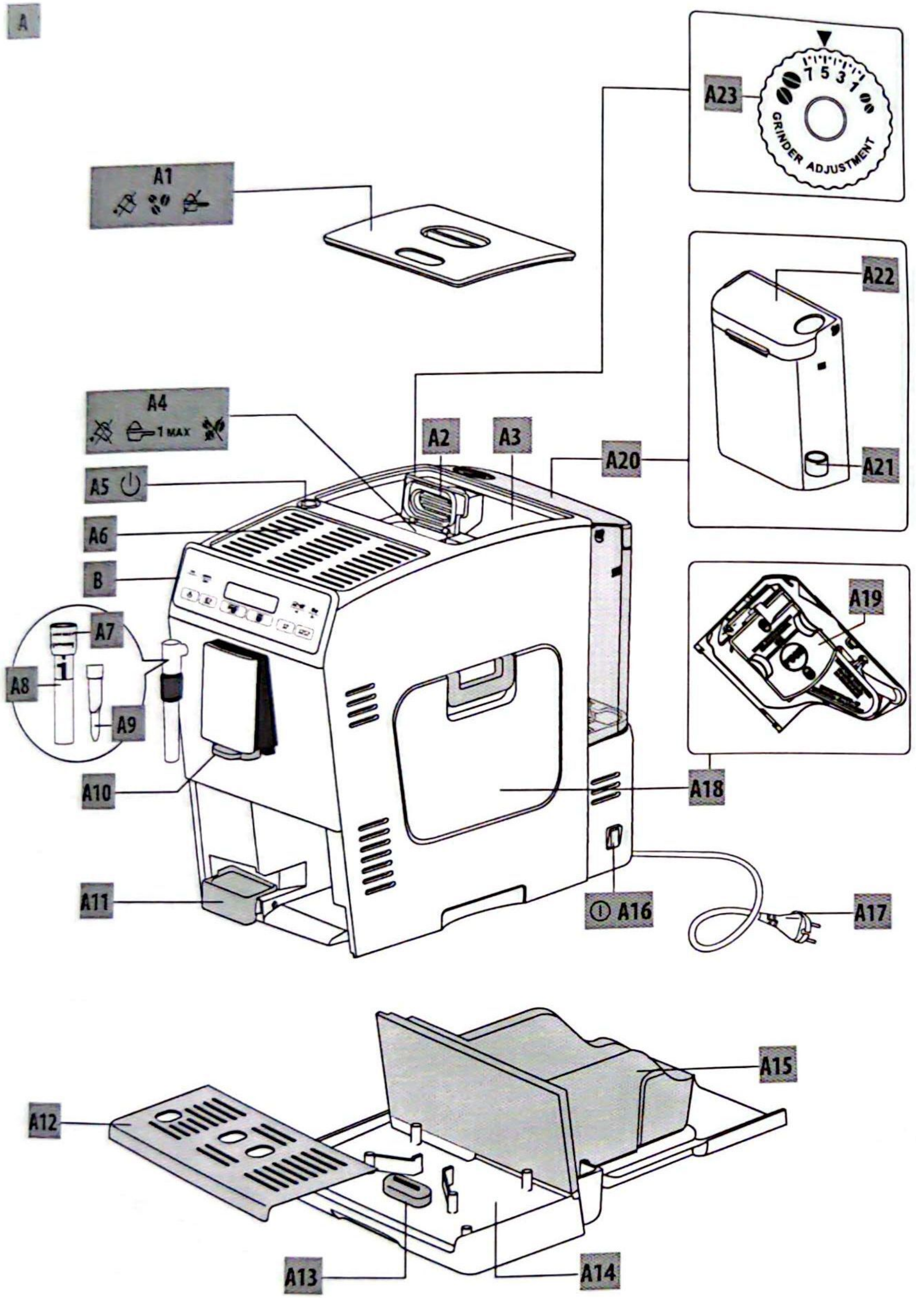
A
A1
A23
GRINDER ADJUSTMENT
7 5 3 1
A22
A21
A20
A19
A18
A4
1 MAX
A2
A3
A5
A6
B
A7
A8
A9
A10
A11
A16
A17
A12
A13
A14
A15

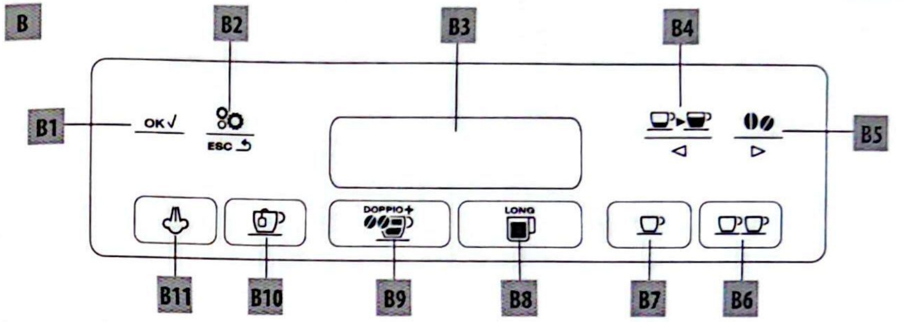
B
B1
OK √
B2
ESC
B3
B4
B5
DOPPIO+
LONG
B11
B10
B9
B8
B7
B6

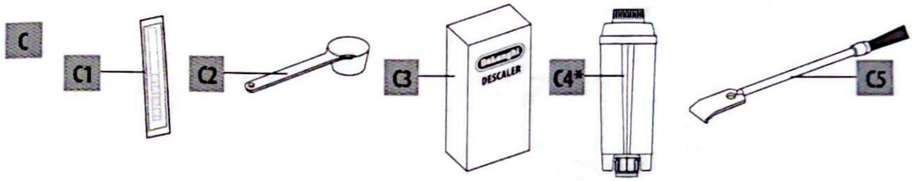
C
C1
C2
C3
DESCALER
C4*
C5

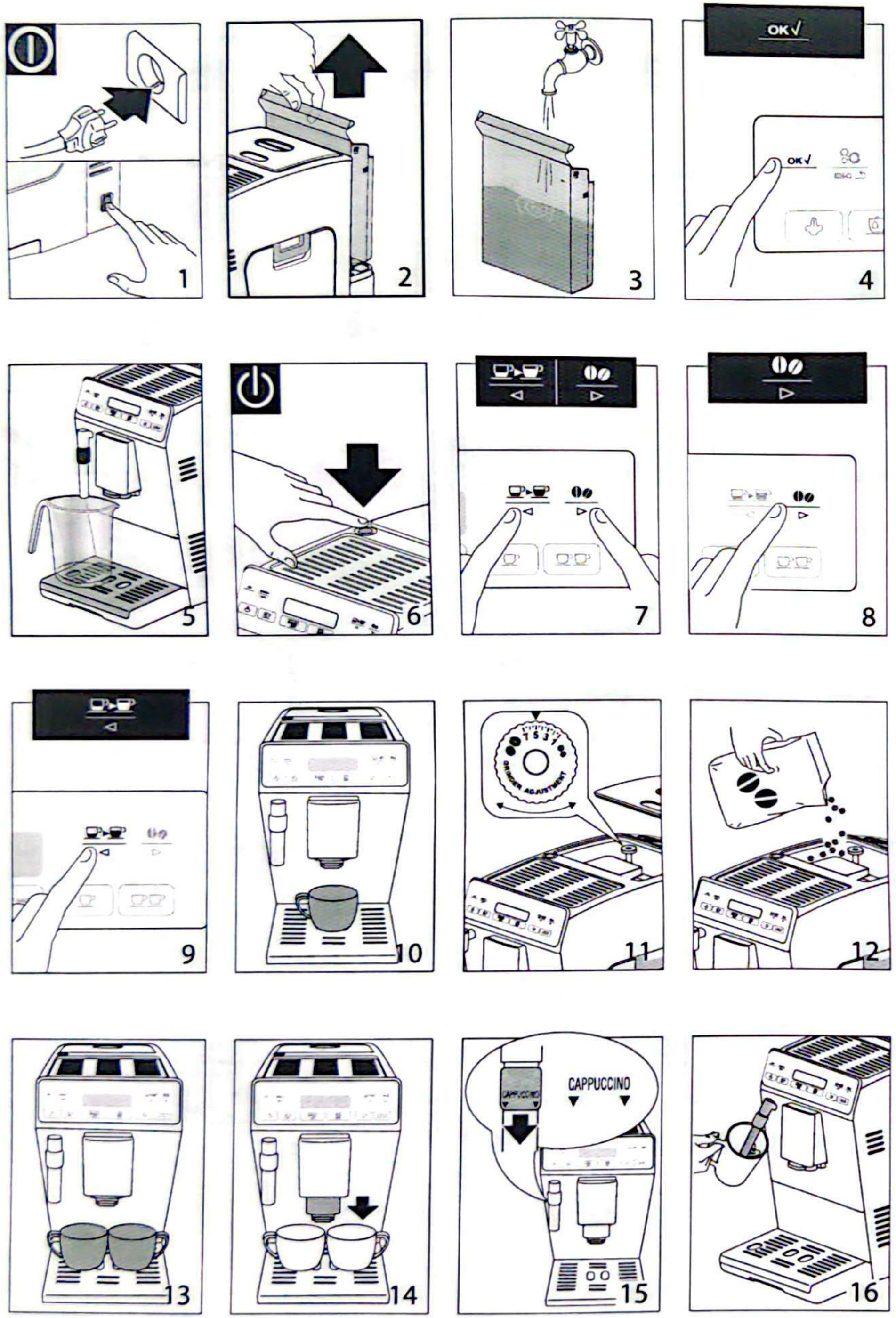
1
2
3
OK√
OK√
ESC
4
5
6
7
8
9
10
GRINDER ADJUSTMENT
7 5 3 1
11
12
13
14
CAPPUCCINO
CAPPUCCINO
15
16

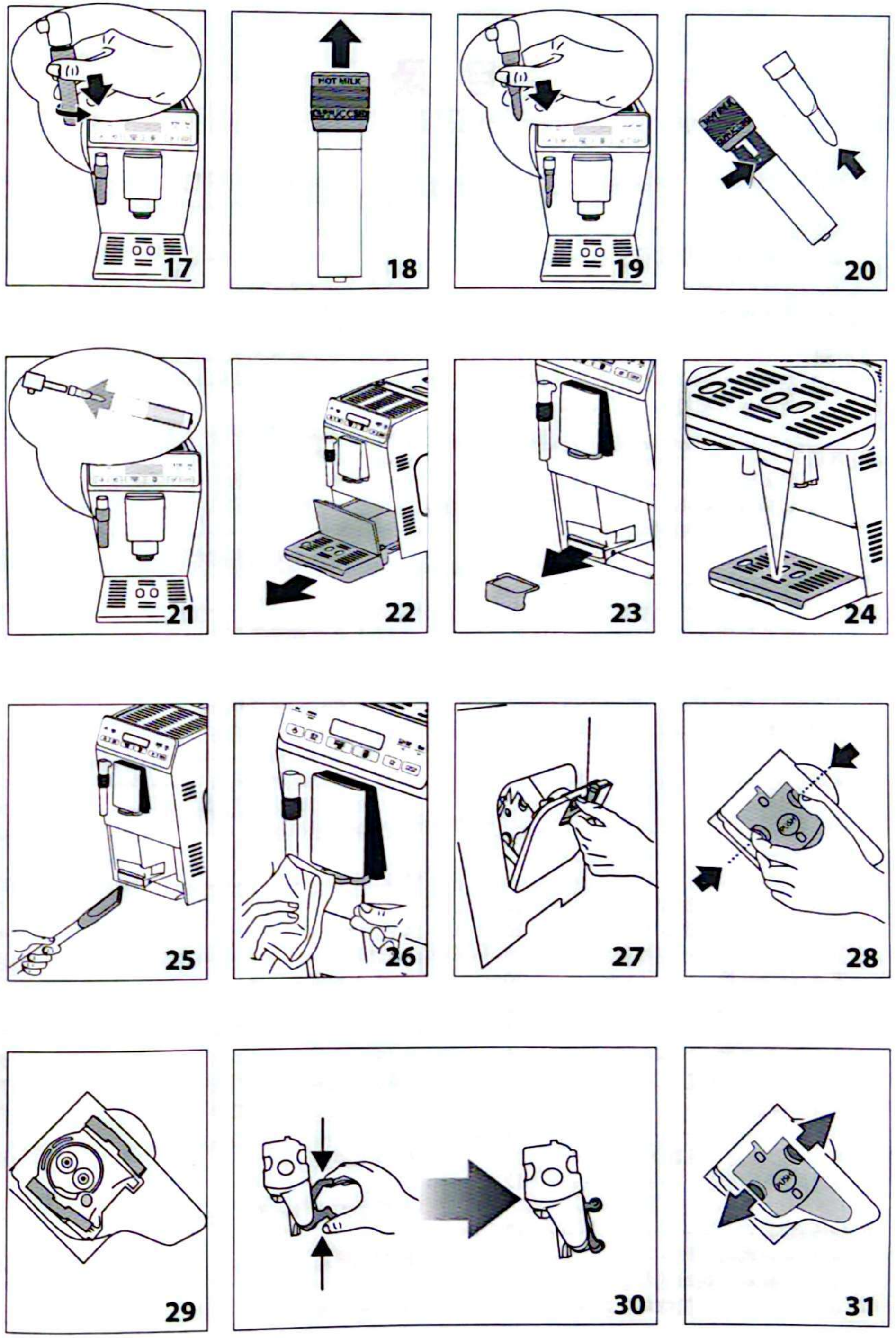
17
HOT MILK
CAPPUCCINO
18
19
20
21
22
23
24
25
26
27
PUSH
28
29
30
PUSH
31

目 录

1. 基本安全警告 ------------------ 6

2. 安全警告 ---------------------- 7
2.1 说明书中采用的符号------- 7
2.2 指定的用途--------------- 7
2.3 使用说明----------------- 7

3.介绍 ---------------------------- 7
3.1 括号之内的字母 ---------- 7
3.2 故障处理和检修 ---------- 7

4. 说明书------------------------- 8
4.1 机器说明书 --------------- 8
4.2 触摸屏说明书 ------------- 8
4.3 机器配件说明书 ----------- 8

5. 使用前------------------------- 8
5.1检查机器 ------------------ 8
5.2 安装机器 ----------------- 8
5.3 机器的连接--------------- 8
5.4 设置机器 ----------------- 9

6. 开启机器 --------------------- 9

7. 关闭机器 --------------------- 9

8. 菜单设置 --------------------- 9
8.1 冲洗 --------------------- 9
8.2 除垢 --------------------- 10
8.3 安装软水过滤器 ---------- 10
8.4 更换软水过滤器（如已安装）- 10
8.5 调整时间 ----------------- 10
8.6 自动开机 ----------------- 10
8.7 自动关机（待机）---------- 10
8.8 节能模式 ----------------- 11
8.9 设置温度 ----------------- 11
8.10 设置水硬度-------------- 11
8.11 设置语言---------------- 11
8.12 提示音------------------ 11
8.13 默认值（重置）---------- 11
8.14 统计功能 --------------- 12

9. 制作咖啡 -------------------- 12
9.1 选择咖啡口味 ------------- 12
9.2 选择杯中咖啡的杯量 ------- 12
9.3 自定义“我的咖啡”杯量 --- 12
9.4 调节咖啡豆研磨程度 -------------- 12
9.5 制作更热咖啡的小贴士 ------------- 12
9.6 使用咖啡豆制作咖啡 -------------- 13
9.7 使用咖啡粉制作咖啡 -------------- 13
9.8 使用咖啡豆制作Doppio+双倍意式浓缩咖啡 -- 13
9.9 自定义双倍意式浓缩咖啡杯量 ------- 13
9.10 使用咖啡豆制作美式咖啡 --------- 14
9.11 使用咖啡粉制作美式咖啡 --------- 14
9.12 自定义美式咖啡杯量 ------------- 14

10.制作卡布奇诺咖啡和热牛奶(奶泡) -------- 14
10.1 制作热牛奶（无奶泡）------------ 14
10.2 清洁使用后的卡布奇诺发泡器 ------ 14

11. 制作热水 ---------------------------- 15
11.1 改变自动流出的水量 -------------- 15

12. 清洁 -------------------------------- 15
12.1 清洗咖啡机 ---------------------- 15
12.2 清洗机器内部回路 ---------------- 15
12.3 清洁咖啡盛渣盒 ------------------ 15
12.4 清洁滴水盘和凝水盒 -------------- 16
12.5 清洁咖啡机的内部 ---------------- 16
12.6 清洗水箱 ------------------------ 16
12.7 清洁咖啡流出口 ------------------ 16
12.8 清洁咖啡粉进料管 ---------------- 16
12.9 清洁萃取器 ---------------------- 16

13. 除垢 -------------------------------- 17

14.设置水硬度 --------------------------- 18
14.1 测定水硬度 ---------------------- 18
14.2 设置水硬度 ---------------------- 18

15.软水过滤器（*仅限特定型号） ---------- 18
15.1 安装软水过滤器 ------------------ 18
15.2 更换软水过滤器 ------------------ 19
15.3 移除软水过滤器 ------------------ 19

16. 技术参数 ---------------------------- 19

17. 机器的废旧处理 ---------------------- 19

18. 显示信息 ---------------------------- 20

19. 故障处理 ---------------------------- 21

1. 基本安全警告

• 有心理、身体或者感官障碍、或不具备足够的经验或者知识的人员（包括儿童）不允许使用该电器，除非有对他们的安全负责的人密切监督并进行指导。

• 确保儿童不玩弄该电器。

• 指定用途：本机器的设计用途是制作咖啡、含牛奶饮品和热水。除此之外的用途都是不正确的，因而具有危险性。制造商对不恰当使用机器造成的危险不负有责任。

• 机器使用后加热部件的表面会持续发烫，机器外部也会根据使用情况持续发烫几分钟。

• 如需清洁机器，请参考“12.清洁”章节的描述。

• 没有监督的情况下，儿童不能清洁和维护该电器。

• 清洁时，切勿将机器浸入水中。

• 警告：请勿使用碱性清洁剂清洁机器，以避免对机器造成损坏，请用柔软的抹布和温和洗涤剂进行清洁。

• 这只是一台家用电器，并不适用于以下场所：商场的员工餐厅，办公室或其他工作环境；牧场旅馆；旅馆、汽车旅馆或其他住宅性环境的住客；家庭式旅馆。

• 如果机器的插头和电源线损坏，必须由德龙指定的售后服务人员进行更换，以避免各种危险。

• 如机器配有可移除式电源线：请避免水溅到机器背面的电源线连口和电源插座。

• 重要：带有玻璃表面的型号请注意：如表面破损请勿使用。

• 咖啡机在使用过程中不得放在橱柜或者厨房单元格中。

2. 安全警告

2.1 说明书中采用的符号

重要的警告通过这些符号标出，这些警告事项必须绝对遵守。

危险!

不遵守该警告可能导致触电伤害，也许会危及生命。

重要!

不遵守该警告可能导致人身伤害或损坏机器。

烫伤危险!

不遵守该警告可能会导致烫伤或烧伤。

小贴士:

这些符号表示对使用者重要的建议或者信息。

危险!

这是一台电器设备，因此可能导致触电。因此您应该遵守以下安全警告:

•切勿用湿的手或湿的脚接触该机器。

•切勿用湿的手接触插头。

•确保能随时接近机器使用的插座，必要时能拔下机器的插头。

•直接拔下电源插头，切勿拉扯电源线，以免损坏电源线。

•要完全断开机器的电源，请拔下电源线插头。

•如果机器发生故障，不要试图自己检修。关闭电源，拔下插头，并与售后服务中心联系。

•在对机器进行清洁之前，请先关闭电源，拔下插头，并等待机器冷却。

重要!

各种包装（塑料袋、聚苯乙烯泡沫塑料）必须远离儿童存放。

烫伤危险!

本机器运作时可能会产生热水和蒸汽，请避免接触飞溅的热水或者蒸汽，且咖啡杯架会变得很烫。

2.2指定的用途

本电器设计和制造的用途是制作咖啡和加热饮料。

其他所有用途都是不恰当的，可能会引起危害。

制造商对未正确使用该机器引起的损害概不负责。

2.3 使用说明

使用本机器之前请仔细阅读此说明书。不遵循本机器使用说明可能导致烧伤或者损坏电器。

制造商对未正确使用该机器引起的损害概不负责。

小贴士

保存本说明书。如果转让该机器给其他人，请确保将说明书同时附送。

3.介绍

首先感谢您选择德龙全自动由豆到杯意式咖啡机，祝您使用愉快。在使用前，请先花几分钟时间阅读此说明书，以避免各种危险和损坏机器。

3.1 括号之内的字母

括号之内的这些字母与本说明书第1-2页上的图例相对应。

3.2 故障处理和检修

出现问题时，首先按照第20页“18. 显示信息”和第21页“19. 常见故障处理”章节中的信息来尝试解决问题。

如果仍不能解决问题或者您需要更详细的信息，请参考附表中信息，电话咨询售后服务中心。

如果附表中未涉及到您所在城市，请致电保修卡上的电话号码。

如需维修，务必联系德龙授权的服务中心。相关售后地址参见随机附上的售后服务地址。

4. 说明书

4.1 机器说明书

（见第1页-A）

A1. 咖啡豆容器盖

A2. 咖啡粉进料管盖

A3. 咖啡豆容器

A4. 咖啡粉进料管

A5. ⏻ 按钮：打开和关闭机器（待机）

A6. 杯架

A7. 卡布奇诺发泡器档位选择环

A8. 卡布其诺发泡器

A9. 卡布奇诺发泡器喷嘴

A10. 咖啡流出口（可调节高度）

A11. 凝水盒

A12. 咖啡杯托盘

A13. 滴水盘水位指示浮标

A14. 滴水盘

A15. 咖啡盛渣盒

A16. 主开关（开/关）

A17. 电源线

A18. 萃取器门

A19. 萃取器

A20. 水箱

A21. 软水过滤器支架

A22. 水箱盖

A23. 咖啡豆研磨程度调节旋钮

4.2 触摸屏说明书

（见第2页-B）

触摸屏上的许多按键都具有双重功能，下文括号中会对这些功能进行描述。

B1. OK✓ 按键（当在设置菜单中时，按下本按键以确认选择）

B2. 按键：进入或退出设置菜单

B3. 显示屏

B4. 按键：选择咖啡的杯量（当在设置菜单中时，按下本按键可滚动查看菜单）

B5. 咖啡口味选择按键：选择咖啡口味（当在设置菜单中时，按下本按键可滚动查看菜单）

B6. 按键：使用当前设置制作2杯咖啡

B7. 按键：使用当前设置制作1杯咖啡

B8. 按键：制作一杯美式咖啡

B9. 按键：制作一杯双倍意式浓缩咖啡

B10. 按键：制作热水

B11. 按键：制作蒸汽

4.3 机器配件说明书

（见第2页-C）

C1. 水硬度测试纸

C2. 咖啡粉量勺

C3. 除垢液

C4. 软水过滤器（*仅限特定型号）

C5. 清洁刷

请注意：我们不断改进产品，因此德龙公司保留一切更改产品技术参数和外观特点的权利，且恕不需另行通知。

5. 使用前

5.1检查机器

打开包装后，确保机器表面完好无损，同时所有配件齐全。如果机器有明显的损坏，请勿使用该机器。请与德龙售后服务中心联系。

5.2 安装机器

重要!

安装机器时，请遵循以下安全警告:

•本电器在使用中会释放出热量，因此将机器放置于工作台时，机器表面、侧面及靠墙部分需留出至少3厘米的空间，咖啡机上方需要留出至少15厘米的空间。

•若有水渗入，会损坏机器。

切勿将机器放置在水龙头或水槽的附近。

•若机器中的水结冰会损坏机器。

切勿将机器放置在一个室温可能低于零度的房间内。

电源线不要放置在尖锐物质的边缘或接触热的物体表面（如：电热板），这样会损坏电源线。

5.3 机器的连接

重要!

请检查并确认所使用的电源电压与该机器底部铭牌所标示的电源电压是否一致。本机器必须与具备有效的接地线的电源正确连接，且最小的额定电流只能为10安培。如果电源插座与电器插头不匹配，需由有专业资质的技术人员来替换相配套的插座。

5.4 设置机器

请注意:

•咖啡机在出厂前都会进行测试，所以在机器内存有一点点咖啡粉是正常现象，我们确保本机器是全新的。

•请您尽快按照“14.设置水硬度”章节内容来自定义水的硬度。

1.接通本机电源，并确认已按下机器背面的主开关（A16）（如图1）；

2.取出水箱（A20）（如图2），打开水箱盖（A22）（如图3），注水至MAX（最高位置）线，盖上水箱盖，然后将水箱安装回机器中。

接下来首先需要完成语言设置，可按下 （B4）或 （B5）按键直至显示屏（B3）大约每隔3秒滚动显示各语言选项：

3.当显示“Press OK to set English”（英文）时，按下 按键（B1）（如图4）并停留几秒钟，直至显示屏上显示“English set”（英文设置完成）。

根据显示屏指示操作：

4.“HOT WATER, Press OK”（热水，按OK键确认）：将一个最小容量为100毫升的容器放在卡布奇诺发泡器（A8）下方（如图5）。

5.按下 按键确认（如图4）。机器从喷嘴处释放热水，然后自动停止，机器自动关机。

此时，可开始正常使用本机。

请注意:

•第一次使用本机时，可能需要制作4-5杯咖啡后，才能达到令人满意的效果。

•为了让您更好地享用咖啡并提升机器的性能，我们建议您按照“15.软水过滤器（*仅限特定型号）”章节内容安装软水过滤器（C4）。如果您所购买的机器型号没有配备软水过滤器，我们建议您向德龙售后服务中心购买。

6. 开启机器

请注意:

•在开启机器前，请确认已按下机器背面的主开关（A16）（如图1）。

•每次开启机器时，机器会自动完成一次预热和冲洗，此过程不能中断。机器只有在完成此循环后方可使用。

烫伤危险!

在冲洗过程中，咖啡流出口（A10）会流出少量热水到下方的滴水盘（A14）中。注意避免接触飞溅的热水。

•按下 按键（A5）开启机器（如图6）。显示屏（B3）显示“Heating up Please wait”（正在加热，请等待）。

加热完成后，显示屏上则显示“Rinsing”（冲洗）。通过热水的循环，机器会预热锅炉和内部回路。

当显示屏上显示与咖啡口味和杯量有关的信息时，说明机器已达到可以开始制作咖啡的温度。

7. 关闭机器

每次咖啡制作完成关闭机器时，机器会自动进行一次冲洗。

烫伤危险!

在冲洗过程中，咖啡流出口（A10）会流出少量热水。注意避免接触飞溅的热水。

•请按 按钮（A10）关闭机器（如图6）。

•显示屏（B3）显示“Turning off Please wait”（正在关机，请等待），此时机器会自动完成一次冲洗后关闭（待机模式）。

请注意!

如果您有很长一段时间不会使用机器，请拔下电源插头：

•首先，按下 按键（如图6）关闭机器；

•按下机器侧面的主开关（A16）（如图1）。

重要!

切勿在机器开启的状态下，关闭机器的主开关。

8. 菜单设置

8.1 冲洗

使用此功能，咖啡流出口（A10）可流出热水，用于清洗和预热机器内部回路。

在咖啡流出口的下方放置一个最小容积为100毫升的容器。

如需启动该功能，请按如下步骤操作：

1.按下 按键（B2）进入菜单。

2.按下 （B4）或 （B5）（如图7），直至显示屏（B3）上显示“Rinsing”（冲洗）。

3.按下 按键（B1）（如图4）确认，显示屏上显示“Confirm?”（确认?）。

重要! 烫伤危险!

当热水流出时，切勿使机器处于无人监管的状态。

4.按下 按键：几秒钟后，热水从咖啡流出口流出，用于清洁和预热机器的内部回路。

请注意!

•在热水释放过程中，按下任意一个按键即可立即停止释放热水。

•如果机器超过3-4天未使用，我们强烈地建议您，在开机使用前，请先冲洗2/3遍；

8.2 除垢

有关除垢的操作说明，请参考“13.除垢”章节内容。

8.3 安装软水过滤器

有关如何安装软水过滤器的操作说明，请参考“15. 软水过滤器（*仅限特定型号）”章节内容。

8.4 更换软水过滤器（如已安装）

有关如何更换软水过滤器的操作说明，请参考“15.2 更换软水过滤器”章节内容。

8.5 调整时间

如需调整显示屏（B3）显示的时间，请按如下步骤操作：

1.按下 按键（B2）进入菜单。

2.按下 （B4）或 （B5）（如图7），直至显示屏显示“Adjust time”（调整时间）。

3.按下 按键（B1）（如图4）。小时对应的数字则会在显示屏上闪烁。

4.按下 或 可更改小时数。

5.按下 按键确认。分钟对应的数字闪烁。

6.按下 或 可更改分钟数。

7.按下 按键 确认。

时间设定成功。按下 按键退出菜单。

8.6 自动开机

您可以设置机器的自动启动时间，以便机器在特定时间（如早晨）自动做好准备，到时您就可以立即开始制作咖啡。

请注意!

如需启动该功能，必须正确设置时间。

如需启用自动启动功能，请按以下步骤操作：

1.按下 按键（B2）进入菜单。

2.按下 （B4）或 （B5）（如图7），直至显示屏（B3）上显示“Auto-start”（自动启动）。

3.按下按键 （B1）（如图4）。显示屏上显示“Enable?”（启用?）。

4.按下 按键进行确认。

5.按下 或 选择小时数。

6.按下 按键确认。

7.按下 或 可更改分钟数。

8.按下按键 确认。

9.然后按下 按键退出菜单。

确认时间后，机器通过时间旁边的 标志显示自动开机功能已成功启用。

如需禁用该功能：

1.从菜单中选择自动启动。

2.按下 按键。显示屏上显示“Disable?”（禁用?）。

3.按下 按键进行确认。

该标志不再显示 。

8.7 自动关机（待机）

本机可设置自动关机，在15或30分钟（minutes），或1、2、3小时（hours）后自动关机。

如需设置自动关机功能，请按以下步骤操作：

1.按下 按键（B2）进入菜单。

2.按下 （B4）或 （B5）（如图7），直至显示屏（B3）上显示“Auto off”（自动关机）。

3. 按下 按键 （B1）（如图4）。
4. 按下 或 直至显示屏显示所需的操作时间（15或30分钟（minutes），或1、2或3个小时（hours））。
5. 按下 按键确认。
6. 然后按下 按键退出菜单。自动关闭功能已启用。

8.8 节能模式

使用该功能可启用或禁用节能模式。启用节能模式后，该功能可按照欧洲法规标准降低机器能耗。

如需禁用（或启用）“节能模式”，请按如下步骤操作：

1. 按下 按键（B2）进入菜单。
2. 按下 （B4）或 （B5）（如图7），直至显示屏（B3）上显示“Energy Saving”（节能模式）。
3. 按下 按键（B1）（如图4）。显示屏显示“Disable? ”（禁用？）（或者如果该功能已禁用，显示屏则会显示“Enable? ”（启用？）。）
4. 按下 按键以禁用（或启用）节能模式。
5. 然后按下 按键退出菜单。

当该功能处于激活状态时，如果一段时间内未使用机器，显示屏将显示“Energy Saving”（节能模式）。

请注意!

•节能模式开启时，由于机器需要再预热一次，所以制作第一杯咖啡时需多等待几秒钟。

•如需制作饮品，请首先按下任意一个按键退出节能模式，然后按下与您想要制作的饮品相对应的按键。

8.9 设置温度

如需更改制作咖啡用水的温度，请按如下步骤操作：

1. 按下 键（B2）进入菜单。
2. 按下 （B4）或 （B5）（如图7），直至显示屏（B3）上显示“Set temperature”（温度设置）。
3. 按下 按键 （B1）（如图4）。
4. 按下 或 直至显示屏显示所需温度（●=低；●●●●=最高温度）。
5. 按下 按键确认。
6. 然后按下 按键退出菜单。

8.10 设置水硬度

有关设置水硬度的操作说明，请参考“14. 设置水硬度”章节内容。

8.11 设置语言

如需更改显示屏（B3）显示的语言，请按如下步骤操作：

1. 按下 按键（B2）进入菜单。
2. 按 （B4）或 （B5）（如图7），直至显示屏上显示“Set language”（语言设置）。
3. 按下 按键 （B1）（如图4）。
4. 按下 或 直至显示屏显示所需语言。
5. 按下 按键确认。
6. 显示屏则会显示确认所需语言的信息。
7. 然后按下 按键退出菜单。

8.12 提示音

使用该按键可启用或禁用本机在每次按下按键/按钮、装入/取出滴水盘或打开/关闭门时的提示音功能。如需禁用或启用提示音功能，请按如下步骤操作：

1. 按下 按键（B2）进入菜单。
2. 按下 （B4）或 （B5）（如图7），直至显示屏（B3）上显示“Beep”（提示音）。
3. 按下 按键（如图4）。显示屏显示“Disable? ”（禁用？）（或者如果该功能已禁用，显示屏则会显示“Enable? ”（启用？））。
4. 按下 按键启用或禁用提示音功能。
5. 然后按下 按键退出菜单。

8.13 默认值（重置）

本操作可以将所有菜单设置和已设定好的数量重置回默认值（但已设置好的语言除外）。

如需重置默认值，请按以下操作执行：

1. 按下 按键（B2）进入菜单。
2. 按 （B4）或 （B5）（如图7），直至显示屏（B3）上显示“Default value”（默认值）。
3. 按下 按键（B1）（如图4）。
4. 显示屏显示“Confirm? ”（确认？）。
5. 按下 按键确认并退出。

8.14 统计功能

本功能可显示与机器相关的数据统计。如需显示数据统计，请按如下步骤操作：

1. 按下 按键（B2）进入菜单。
2. 按下 （B4）或 （B5）（如图7），直至显示屏（B3）上显示“Statistics”（统计数据）。
3. 按下 按键 （B1）（如图4）。
4. 按下 或 您可以查看：

-已经制作的咖啡杯数（Tot.coffees）；
-已流出水的总量（Tot.water）；
-机器已完成的除垢次数（Tot.Descaling）；
-软水过滤器的更换次数（Tot.Filter）。

5. 按下 按键两次退出菜单。

9. 制作咖啡

9.1 选择咖啡口味

按照默认设置，咖啡机制作的咖啡为标准口味。您还可以选择以下口味：

超淡口味（extra mild）
淡口味（mild）
标准口味（standard）
浓口味（strong）
超浓口味（extra strong）

如需改变口味，可按下 按键（B5）（如图8）多次，直至显示屏（B3）上显示所需的口味。

9.2 选择杯中咖啡的杯量

按照默认设置，咖啡机会制作标准杯量的咖啡。如需选择咖啡杯量，按下 按键 （B4）（如图9），直至显示屏（B3）上显示与所需咖啡杯量相对应的信息：

咖啡选择	咖啡量（毫升/杯）
我的咖啡（my coffee）	可调节：约20到180
小杯量咖啡（short coffee）	约40
标准杯量咖啡（standard coffee）	约60
大杯量咖啡（long coffee）	约90
超大杯量咖啡（extra long coffee）	约120

9.3 自定义“我的咖啡”杯量

按照默认设置，本机会自动流出大约30ml“MY COFFEE”（我的咖啡）。如需修改此杯量，请按照以下操作执行：

1. 在咖啡流出口（A10）的下方放置一个咖啡杯（如图10）。
2. 按下 按键（B4）（如图9），直至显示屏上显示“MY COFFEE”（我的咖啡）。
3. 持续按住 按键（B7），直至显示屏（B3）上显示“1 MY COFFEE Program quantity”（1杯我的咖啡杯量设置）后咖啡开始流出。松开按键。
4. 当咖啡杯中的咖啡达到所需要量时，再次按下 按键。

咖啡杯量已成功设定。

9.4 调节咖啡豆研磨程度

咖啡豆研磨器在出厂制作时已设定好，在最初使用时无需调节。

但是如果在一开始制作了几杯咖啡后，您觉得咖啡不够浓且油脂不够丰富或咖啡流出的速度太慢（滴水状），那么可以通过调节咖啡豆研磨调节旋钮（A23）来校正并解决这个问题（如图11）。

请注意!

只有当咖啡豆研磨器在运作的时候，才能转动研磨程度调节旋钮。

如果咖啡流出的速度太慢或完全不流出，顺时针向“7”转动一格。如果想要制作油脂更为丰富的咖啡，逆时针向“1”转动一格（每次转动不要超过一格，否则咖啡会呈滴水状流出）。

至少制作2杯咖啡以后，调节研磨的效果才会显现出来。若调节后仍未达到理想的效果，可将研磨调节旋钮再转动一格。

9.5 制作更热咖啡的小贴士

要制作一杯更热的咖啡，有以下建议：

•选择设置菜单中的“冲洗”（Rinsing）功能执行一次冲洗循环（请参考“8.1 冲洗”章节内容）。

•使用热水暖杯（见“11.制作热水”章节）。
•在设置菜单中调高咖啡温度（请参考“8.9设置温度”章节内容）。

9.6 使用咖啡豆制作咖啡

重要!

请勿使用涂有焦糖或糖果的咖啡豆，因为此类咖啡豆可能会粘在咖啡研磨器内，使其无法正常工作。

1.将咖啡豆装入咖啡豆容器（A3）（如图12）；
2.在咖啡流出口（A10）下方放置：
-1个咖啡杯，如果你想制作1杯咖啡（如图10）；
-2个咖啡杯，如果您想制作2杯咖啡（如图13）；
3.调低咖啡流出口使其尽可能靠近咖啡杯，这样制作出来的咖啡油脂更丰富（如图14）；
4.按下与所需咖啡数量相对应的按键（B7—1杯 或B6—2杯 ）。
5.开始制作咖啡，显示屏显示所选咖啡量的图案，同时显示一个进度条，进度条在制作咖啡的过程中逐渐满格。

请注意:

•咖啡机正在制作咖啡时，按下任一按键可随时中止制作过程。
在咖啡停止流出后3秒内，长按一杯咖啡或两杯咖啡按钮，即可增加咖啡杯量(或)。
咖啡制作完成后，机器可立即再次开始制作。

重要!

•咖啡机使用时显示屏上可能会有各种警示信息（如水箱加水、清空咖啡盛渣盒等）。关于其含义，请参考“18. 显示信息”章节内容。
•如需制作更热的咖啡，请参考“9.5制作更热咖啡的小贴士”章节内容。
•如果咖啡一滴滴地流出、太淡或油脂不丰富，或者太凉等问题出现，请参考“19. 故障处理”章节内容。

9.7 使用咖啡粉制作咖啡

重要!

•切勿将咖啡豆放入咖啡粉进料管（A4）中，否则造成机器损坏。
•切勿在机器关闭的状态下加入咖啡粉，否则会导致咖啡粉散落在机器内部弄脏机器，甚至损坏机器。
•切勿加入超过1量勺（C2）的咖啡粉，否则会弄脏机器内部或堵塞咖啡粉进料管。

请注意!

如果您使用咖啡粉制作咖啡，每次只能制作一杯咖啡。

1.按下按键（B4） （如图8）多次，直至显示屏（B3）上显示“Pre-ground”（咖啡粉）（如图4）。
2打开咖啡粉进料管盖（A2）。
3.确保咖啡粉进料管通畅后，加入一量勺咖啡粉。
4.在咖啡流出口（A10）的下方放置一个咖啡杯（如图10）。
5.按下1杯咖啡按键 (B7）。
6.开始制作咖啡，显示屏显示进度条显示咖啡的杯量，进度条在制作咖啡的过程中逐渐满格。

请注意!

如果启用了“节能模式”，在制作第一杯咖啡前您可能需要多等几秒钟。

9.8 使用咖啡豆制作Doppio+双倍意式浓缩咖啡

按照“9.6使用咖啡豆制作咖啡”章节的操作说明对机器进行设定并按下按键（B9） 。

9.9 自定义双倍意式浓缩咖啡杯量

按照默认设置，本机可流出约120毫升的双倍意式浓缩咖啡。如需修改该设置，请按照以下步骤操作：

1.在咖啡流出口（A10）的下方放置一个足够大的咖啡杯或玻璃杯（如图10）。
2.持续按住按键（B9） ，直至显示屏上显示“Program quantity”（设定杯量）；
3.松开按键 咖啡开始流出；
4.当咖啡杯中的咖啡达到所需要量时，再次按下按键 。
咖啡杯量已设定成功。

请注意!

设定的咖啡杯量最小为80毫升。设定的咖啡杯量最大为160毫升。

9.10 使用咖啡豆制作美式咖啡

按照“9.6使用咖啡豆制作咖啡”章节的操作说明对机器进行设定并按下按键 (B8）。

9.11 使用咖啡粉制作美式咖啡

1.按照“9.7 使用咖啡粉制作咖啡”章节中第1、2、3和4点中的步骤操作，然后按下按键 （B8）。
2.机器开始制作咖啡，并显示进度条。咖啡制作到一半时，显示屏显示“ADD pre-ground coffee”（加入咖啡粉，按OK确认）。
3.请加入1量勺（C2）咖啡粉，按下 （B1）(图4)。
4.制作过程继续，机器显示进度条，进度条在制作咖啡的过程中逐渐满格。

9.12 自定义美式咖啡杯量

按照默认设置，本机会自动流出大约200ml美式咖啡如需修改该设置，请按照以下步骤操作：

1.在咖啡流出口（A10）的下方放置一个足够大的咖啡杯或玻璃杯（如图10）。
2.持续按住按键 (B8），直至显示屏显示“Program quantity”（设定杯量）。
3.松开按键 咖啡开始流出；
4.当咖啡杯中的咖啡达到所需要量时，再次按下按键 。
咖啡杯量已设定成功。

请注意!

如果使用咖啡粉制作咖啡，机器会提示您再加入一量勺的咖啡粉。

10.制作卡布奇诺咖啡和热牛奶(奶泡)

烫伤危险!

在制作过程中，机器会释放出热蒸汽，小心操作，避免烫伤。

1.在制作卡布奇诺咖啡时，请使用一个大杯子制作咖啡；
2.在容器（最好是带有手柄的容器，以避免烫伤）中倒入大约100克牛奶，用于制作一杯卡布奇诺。在选择容器的时候请注意，制作奶泡后牛奶的体积会是原来的两到三倍。

请注意:

为了打出绵密顺滑的牛奶泡沫，请使用冰箱冷藏温度大约为5℃的脱脂或半脱脂牛奶。为了避免产生泡沫较少或泡沫较大的奶泡，请按照“10.2清洁使用后的卡布奇诺发泡器”章节内容清洁卡布奇诺发泡器。

3.确保将卡布奇诺发泡器档位选择环（A7）调至“CAPPUCCINO”（卡布奇诺）的位置（如图15）。
4.卡布奇诺发泡器可以稍微向外转动，便可使用各种尺寸的牛奶容器（如图16）。
5.将卡布奇诺发泡器浸入牛奶容器中。切勿将黑色的选择环浸入牛奶容器中；
6.按下 按键（B11）直至显示屏（B3）上显示“STEAM”（蒸汽）。
7.几秒钟后，卡布奇诺发泡器释放蒸汽，牛奶上层出现泡沫，同时牛奶的体积慢慢变大；
8.若要获得更顺滑的泡沫，向上慢慢转动牛奶容器。（切勿一次释放蒸汽超过3分钟）；
9.达到所需温度时，按下 停止释放蒸汽。

烫伤危险!

停止释放蒸汽后取出盛有奶泡的容器，以避免被飞溅出的热牛奶烫伤。

10.将奶泡加入事先制作好的咖啡中，卡布奇诺咖啡就完成了。可根据个人的口味加入适量的糖。如有需要，也可在奶泡上撒些可可粉。

请注意!

如果启用了“节能模式”，在释放蒸汽前您可能需要多等几秒钟。

10.1 制作热牛奶（无奶泡）

如需制作无奶泡的热牛奶，请按照上节内容进行操作，但须将卡布奇诺发泡器档位选择环（A7）置于“HOT MILK”（热牛奶）上方。

10.2 清洁使用后的卡布奇诺发泡器

每次使用卡布奇诺发泡器（A8）后，请务必清洗干净，以避免牛奶残留物或堵塞物。

烫伤危险!

清洗卡布奇诺发泡器时，机器会流出一点热水。注意避免接触飞溅的热水。

1. 按下 按键（B10）释放少量热水。再次按下该按键，停止热水流出。

2. 等待几分钟，直至卡布奇诺发泡器冷却。向下转动卡布奇诺发泡器，将其取下（如图17）。

3. 向上移动卡布奇诺发泡器档位选择环（如图18）。

4. 向下取下喷嘴（A9）（如图19）。

5. 请确保图20箭头所示的两个小孔未堵塞。如有必要，可用大头针进行清洁。

6. 更换喷嘴，向下移动选择环，将卡布奇诺发泡器安装回喷嘴上（如图21），顺时针旋转并向上推，直至连接。

11. 制作热水

重要！烫伤危险!

当热水流出时，切勿使机器处于无人监管的状态。

请注意!

如果启用了“节能模式”，在热水流出前您可能需要多等几秒钟。

1. 将一个容器放在咖啡流出口（A10）下方（尽可能靠近以避免液体溅出）。

2. 按下 按键（B10）。显示屏（B3）显示“HOT WATER”（热水），同时显示一个进度条，进度条在制作热水的过程中会逐渐满格。

3. 本机流出大约250毫升热水后会自动停止流出热水。如需手动中止流出热水，请再次按下该按键 。

11.1 改变自动流出的水量

按照默认设置，本机会自动流出250毫升的热水。如需修改该数量，请按照以下步骤操作：

1. 在咖啡流出口（A10）的下方放置一个容器（如图5）。

2. 再次持续按住按键 （B10），直至显示屏（B3）上显示“HOT WATER Program quantity”（设置热水量），然后松开按键 。

3. 当杯子中的热水达到所需量时，再次按下按键 。

此时，设置已完成且本机开始采用新的水量。

12. 清洁

12.1 清洗咖啡机

以下咖啡机部件必须定时清洗：

-咖啡机内部回路；

-咖啡盛渣盒（A15）；

-滴水盘（A14）和凝水盒（A11）；

-水箱（A20）；

-咖啡流出口（A10）；

-卡布奇诺发泡器（A8 - 按照“10.2清洁使用后的卡布奇诺发泡器”章节内容清洁卡布奇诺发泡器）。

-咖啡粉进料管（A4）；

-萃取器（A19），打开萃取器门（A18）后可触及的部位；

重要!

•切勿使用化学溶剂、有腐蚀性的清洁剂或酒精清洗咖啡机。德龙咖啡机无需使用任何化学物质清洁。

•所有部件均不可在洗碗机中清洗。

•切勿使用金属物体除水垢或咖啡沉淀物，以免擦伤金属或塑料表面。

12.2 清洗机器内部回路

如果超过3-4天没有使用本机，再次使用之前，我们强烈建议打开开关并进行如下操作：

•选择冲洗功能，执行2 - 3次冲洗循环（请参考“8.1 冲洗”章节内容）；

•按下按键 （B10），释放几秒钟热水。

请注意!

清洗后，咖啡盛渣盒（A15）有水属于正常现象。

12.3 清洁咖啡盛渣盒

当显示屏（B3）显示“empty grounds container”（清空咖啡盛渣盒）时，盛渣盒必须清空并进行清洗。在清空咖啡盛渣盒（A15）前，机器无法制作咖啡。当第一杯咖啡制作完72小时后，清空咖啡盛渣盒指示信号会出现在显示屏上，即使此时盛渣盒未满。为了正确计算72小时，请勿关闭主开关。

重要！烫伤危险

如果您连续制作了几杯卡布奇诺后，金属的咖啡杯托盘（A12）会变烫。等其冷却后方可触碰，且只能从托盘前面接触。

清洁咖啡盛渣盒（开机状态下）：

•取出滴水盘（A14）（如图22），清空并清洗。

•清空咖啡盛渣盒并彻底清洗，以去除残留在底部的咖啡残渣。可用配备清洁刷（C5）上的清洁铲进行清理。

•如有必要，检查凝水盒（A11）并清空（如图23）。

重要!

取出滴水盘后，即使只有一点点咖啡渣也必须清空咖啡盛渣盒。否则当您继续制作咖啡时，咖啡残渣填满盛渣盒的速度可能比预期速度更快，从而导致机器阻塞。

12.4 清洁滴水盘和凝水盒

重要!

滴水盘（A14）配有一个红色水位指示浮标（A13），用以显示其中的水量（如图24）。该水位指示浮标从咖啡杯托盘（A12）中浮出前，必须清空滴水盘并清洗，否则水会从滴水盘的边缘溢出来，损坏机器和放置机器的桌面及其四周。

请按如下步骤取出滴水盘：

1. 取出滴水盘和咖啡盛渣盒（A15）（如图22）；

2. 清空滴水盘和咖啡盛渣盒并清洗干净；

3. 如有必要，检查凝水盒（A11）并清空；

4. 将滴水盘和咖啡盛渣盒一起安装回机器。

12.5 清洁咖啡机的内部

触电危险!

在清洁机器内部部件前，请先关闭机器（请参考“7. 关闭机器”章节内容），然后拔下电源插头。切勿将咖啡机浸入水中。

1. 定期检查（大约一月一次）机器的内部部件是否很脏（取出滴水盘后可接触部分-A14）。如有必要，可以用配备的清洁刷（C5）以及海绵来清除咖啡沉淀物。

2. 使用吸尘器去除残渣（如图25）。

12.6 清洗水箱

1. 定期用湿布和少量温和的清洗液清洁水箱（A20）（大约每月一次和每次更换软水过滤器（C4）时）；

2. 取出软水过滤器（如有安装），并用流水冲洗；

3. 更换软水过滤器（如有安装），往水箱中注入清水，然后将水箱装回原位；

4. （仅限配备软水过滤器的机型）流出大约100毫升的热水重新激活软水过滤器。

12.7 清洁咖啡流出口

1. 定期用海绵或抹布清洁咖啡流出口（A10）（如图26）；

2. 检查咖啡流出口的小洞是否阻塞，如有必要，可用牙签进行清洁（如图26）。

12.8 清洁咖啡粉进料管

定期检查咖啡粉进料管（A4）是否阻塞（大约每月一次）。如有必要，可用配备的清洁刷（C5）进行清洁。

12.9 清洁萃取器

萃取器（A19）至少每月清洁一次。

重要!

在机器开启的状态下，萃取器可能无法取出。

1. 确保机器已正确关闭（请参考“7. 关闭机器”章节内容）；

2. 打开机器右边的萃取器门（A18）（如图27）；

3. 向内按下两个带颜色按钮的同时向外拉出萃取器（如图28）；

4. 将萃取器在水中浸泡大约5分钟，然后用流水冲洗。

重要!

萃取器只能用水冲洗！

不可使用洗涤剂清洗！不可使用洗碗机机洗！。

使用洗涤剂清洗，可能会损坏萃取器。

5. 萃取器门内通过萃取器门可见的咖啡残渣可用清洁刷（C5）去除；

6. 清洁完毕后，将萃取器推入内部支架（如图29），然后按住PUSH标志直至其发出咔哒声，表示萃取器已完全装回原位。

请注意!

如果萃取器很难安装回原位，则可按压图30所示的两个操作杆将其调整为正确尺寸。

7. 一旦将萃取器安装回原位，请确保两个带颜色的按键都已弹出（如图31）。

8. 关上萃取器门；

13. 除垢

当显示屏（B3）上闪烁出现“descale”（除垢）时，说明机器需要进行除垢。

重要!

•在除垢前，请阅读除垢包装上的说明和标签。

•本机器只能使用德龙的除垢液进行除垢。如使用不合适的除垢液或未按正确的除垢步骤进行除垢而引起的机器损坏，制造商不负任何责任。

1. 打开机器，直至机器准备就绪；
2. 按下按键 （B2）进入菜单（B2）。
3. 按下 （B4）或 （B5）（如图7）直至显示屏上显示“descale”（除垢）。
4. 按下按键 OK✓（B1）（如图4）选择：显示屏显示“Descaling Confirm”（确认除垢？）。
5. 再次按下 OK✓ 按键以确认。显示屏交替显示“EMPTY DRIP TRAY”（清空滴水盘）、“REMOVE FILTER”（移除软水过滤器）（如已安装软水过滤器）和“Add descaler, Press OK”（添加除垢剂，按OK确认）。
6. 完全清空水箱（A20），并取出软水过滤器（C4）（如有配备）。清空滴水盘（A14 -如图22）和咖啡盛渣盒（A15），然后将它们安装回机器。

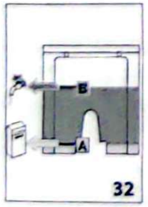

32

7. 将除垢剂（C3）倒入水箱至水箱背面标注的A水位（相当于100毫升）（如图32），然后加入一升水至水箱B水位（如图32），接着将水箱安装回机器。

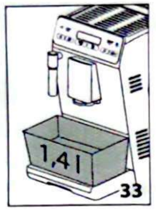

33

8. 在咖啡流出口（A10）和卡布奇诺发泡器（A8）下方放置一个最小容积为1.4升的空容器（如图33）。

重要! 烫伤危险

卡布奇诺发泡器会流出含有酸性成分的热水。请避免接触飞溅的热水。

9. 按下 OK✓ 按键确认已添加除垢剂溶液。显示屏显示“Descale underway”（除垢正在进行中），表示除垢程序开始。除垢剂从咖啡流出口和卡布奇诺发泡器中流出，咖啡机自动进行一系列的冲洗操作，期间会有暂停，以除去咖啡机内部的残垢；

大约25分钟后，咖啡机停止除垢，显示屏上交替显示“RINSING”（冲洗）和“FILL TANK”（水箱加水）。

10. 此时，咖啡机可用清水进行冲洗。将盛有除垢溶液的容器清空。取出水箱，清空，用流水冲洗后注入清水至MAX（最高位置）线，再安装回机器：显示屏显示“RINSING, Press OK”（冲洗中，按OK确认）。

11. 将用于盛放除垢液的容器放在卡布奇诺发泡器下方（如图33）。

12. 按下 OK✓ 按键开始冲洗。热水首先从咖啡流出口流出，然后继续，到卡布奇诺发泡器结束。显示屏显示“RINSING, Press OK”（冲洗中，按OK确认）。

13. 当水箱中的水用完后，显示屏上会交替显示“RINSING”（冲洗中）、“FILL TANK”（水箱加水）和“REPLACE FILTER”（安装软水过滤器）（如此前已移除）。将用于盛放冲洗后的水的容器清空。

14. 移除水箱，重新安装软水过滤器（如此前已移除），注入清水至MAX（最高位置）线，然后将其装回机器中。显示屏上将显示“RINSING, Press OK”（冲洗中，按OK确认）。

15. 将用于盛放冲洗后的水的容器放在卡布奇诺发泡器下方（如图33）。

16. 按下 OK✓ 按键继续进行冲洗。热水仅从卡布奇诺发泡器中流出，显示屏显示“RINSING Please wait”（正在冲洗，请等待）。

17. 冲洗完成后，显示屏将显示“Rinsing complete, Press OK”（冲洗完成，按OK确认）。

18. 按下 OK✓ 按键。显示屏显示“FILL TANK”（水箱加水）。取出水箱并向其中注入清水至MAX（最高位置）线，然后放回机器中。

19. 清空滴水盘除垢完成。

请注意!

•如果整个除垢过程未正确完成（例如断电），我们建议您重新进行除垢。

•除垢后，咖啡盛渣盒（A15）有水属于正常现象。

14.设置水硬度

经过一段时间后根据水质的硬度，显示屏会显示“除垢”信息。

本机出厂默认水硬度值为4。本机也可以根据不同地区主水源的实际硬度重新设置机器的水硬度，从而决定机器是否需要经常除垢。

14.1 测定水硬度

1. 从说明书中取出附上的“TOTAL HARDNESS TEST”水硬度试纸（C1）；
2. 将试纸完全浸没在盛水的杯中几秒钟；
3. 从水中取出试纸，轻轻摇一摇。大约一分钟后，根据水的硬度不同，试纸上会出现1、2、3或4个红色小方块。每个小方块代表一个硬度等级。

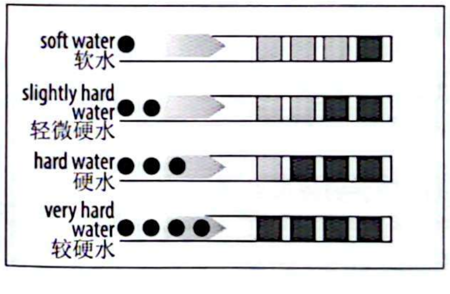

14.2 设置水硬度

1. 按下 按键（B2）进入菜单。
2. 按下 （B4）或 （B5）（如图7）并选择“Water hardness”（水硬度）。
3. 按下按键 OK✓（B1）确认选择（如图4）。
4. 反复按下 或 ，以根据试纸测量结果进行设置（请参考上一节中的说明）。
5. 按下 OK✓ 按键确认设置。
6. 按下 按键退出菜单。

此时，设置已完成且机器开始采用新的水硬度。

15.软水过滤器（*仅限特定型号）

仅某些特定型号配有软水过滤器（C4）。如果您所购买的机器没有配备软水过滤器，我们建议您向德龙售后服务中心购买。

如需正确地使用软水过滤器，请按如下步骤操作：

15.1 安装软水过滤器

34

1. 从包装中取出软水过滤器（C4）。
2. 旋转日期指示盘（如图34）到当前月份的后两个月。

请注意

在机器正常使用的情况下，软水过滤器可以使用两个月。如果咖啡机在安装软水过滤器的情况下不使用，那么软水过滤器最多只能使用三周。

3. 如需启用软水过滤器，请用流水冲洗如图所示的小孔，直到水从侧面小孔中流出超过一分钟（如图35）；

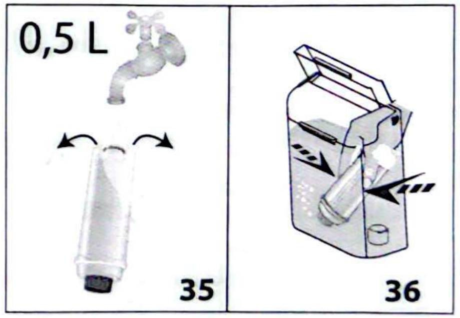

35 36

4. 从机器中取出水箱（A20），然后注入清水；
5. 将软水过滤器插入水箱，并完全浸没在水中大约十秒钟，并轻轻倾斜按压，排出里面的空气（如图37）。

6. 将软水过滤器插入软水过滤器支架（A21），并尽可能往下按（如图36）；
7. 盖上水箱盖（A22 - 图38），然后将水箱装回机器。

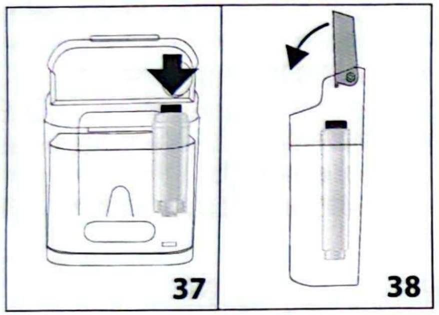

安装软水过滤器时，您务必对本机进行相关设置。
8. 按下 按键（B2）进入菜单；
9. 按下 （B4）或 （B5），直至显示屏上显示“Install filter”（安装软水过滤器）（B3）。
10. 按下 按键（B1）（如图4）。
11. 显示“Enable”（是否启用？）。
12. 按下按键 确认选择。显示屏显示“HOT WATER Press OK”（热水，按OK确定）。
13. 在卡布奇诺发泡器（A8）下方放置一个容器（最小容量：500毫升）（如图5）。
14. 按下按键 确认选择。机器开始流出热水，显示屏显示“Please wait”（请等待）；
15. 热水停止流出后，机器自动重置到咖啡制作准备就绪状态。
此时，软水过滤器已启用，您可以使用咖啡机。

15.2 更换软水过滤器

在机器使用两个月（见日期指示器）或机器连续3周未使用的情况下，当显示屏（B3）上显示“Replace filter”（更换软水过滤器）时，您应当更换软水过滤器：
1. 取出水箱（A20）和已使用过的软水过滤器（C4）；
2. 从包装中取出新的软水过滤器，并按照前一章节的第2、3、4、5、6及7点开始操作；
3. 在卡布奇诺发泡器下方放置一个容器（最小容量：500ml）。
4. 按下按键 （B2）进入菜单；
5. 按下 （B4）或 （B5）（如图7），直至显示屏上显示“Replace filter”（更换软水过滤器）。
6. 按下 按键（如图 4）。
7. 显示屏显示“Confirm? ”（确认？）。
8. 按下按键 确认选择。
9. 显示屏显示“HOTER WATER Press OK”（热水，按OK确定）。
10. 按下按键 确认选择。机器开始流出热水，显示屏显示“Please wait”（请等待）；
11. 热水停止流出后，机器自动重置到咖啡制作准备就绪状态。
此时，新的软水过滤器已启用，您可以使用咖啡机。

15.3 移除软水过滤器

如果您想在不安装软水过滤器的状态下使用咖啡机，您需要移除软水过滤器，并将机器设置为移除软水过滤器的状态。请按如下步骤操作：
1. 取出水箱（A20、软水过滤器（C4），然后将水箱放回机器中。
2. 按下 按键（B2）进入菜单。
3. 按下 （B4）或 （B5）（如图7），直至显示屏（B3）上显示“Install filter, Enabled”（安装软水过滤器，启用）。
4. 按下 按键（B1）（如图4）。
5. 显示屏上显示“Disable? ”（禁用？）。
6. 按下按键 以确认，按下 按键退出菜单。

16. 技术参数

请参考铭牌

17. 机器的废旧处理

本机不能按居家废物进行处理，需带至经授权的垃圾分类回收中心进行处理。

18. 显示信息

显示信息	可能的原因	解决方法
FILL TANK 水箱中注入清水	水箱（A20）缺水	往水箱中加水和/或正确安装水箱，尽可能将水箱推入，直至发出咔嗒声。
EMPTY GROUNDS CONTAINER 清空咖啡盛渣盒	咖啡盛渣盒（A15）已满	清空并清洗咖啡盛渣盒和滴水盘（A14），然后再装回机器。重要：取出滴水盘后，即便只有一点点咖啡渣也必须清空咖啡盛渣盒。否则当您继续制作咖啡时，咖啡残渣填满盛渣盒的速度可能比预期速度更快，从而导致机器阻塞。
GROUND TOO FINE ADJUST MILL 咖啡粉过细，调节研磨器	咖啡豆研磨得太细，导致咖啡流出速度很慢或根本不出咖啡。	再制作一杯咖啡，当研磨器在磨豆时，朝“7”的方向顺时针转动研磨调节旋钮（A23）一格（如图11）。如果在至少制作2杯咖啡后，咖啡流出速度仍然很慢，那么再转动一格研磨调节旋钮，直到咖啡流出速度正常为止（参考“9.4 调节咖啡豆研磨程度”章节内容）。如果问题仍然存在，请确保水箱（A20）已正确安装。
	如果安装了软水过滤器（C4），机器的内部回路可能有气泡，阻碍了咖啡的流出。	释放少量水，直至水流变均匀。
INSERT GROUNDS CONTAINER 安装咖啡盛渣盒	清洗完后，咖啡盛渣盒（A15）没有装回机器。	取出滴水盘（A14），然后插入咖啡盛渣盒。
ADD PRE-GROUND COFFEE 加入咖啡粉	选择使用“咖啡粉”功能制作咖啡，但没有在咖啡粉进料管（A4）加入咖啡粉。	在咖啡粉进料管（A4）中加入咖啡粉或取消选择使用“咖啡粉”制作咖啡。
DESCALE 除垢	必须对机器进行除垢	需按“13. 除垢”章节内容，对机器进行除垢。
LESS COFFEE 减少咖啡粉量	使用了太多的咖啡。	按下按键 （B4）（如图8）或减少咖啡粉用量，以选择较淡的咖啡口味。
FILL BEANS CONTAINER 装满咖啡豆容器	咖啡豆已用完。	在咖啡豆容器（A3）中加入咖啡豆（如图12）。
	咖啡粉进料管（A4）堵塞。	按“12.8清洁咖啡粉进料管”章节内容，用清洁刷（C5）清空咖啡粉进料管。
INSERT INFUSER ASSEMBLY 安装萃取器	萃取器（A19）清洗后未安装	按照“12.9清洁萃取器”章节内容安装萃取器。
GENERAL ALARM 一般警告	机器内部非常脏	按“13.除垢”章节内容彻底清洗机器内部。如果清洗后还显示此内容，请与德龙售后服务中心联系。

19. 故障处理

下表中汇总了使用中常见的问题。

按以下描述操作还不能解决时，请与授权的服务中心联系。

故障	可能的原因	解决方法
咖啡不热	咖啡杯没有预热	用热水冲洗咖啡杯使其变暖（请注意：您可以使用热水功能）。
	机器内部回路已冷却，由于距离上次制作咖啡已超过了2/3分钟	在制作咖啡前，首先进行冲洗循环以加热萃取器（请参考“8.1冲洗”章节内容）。
	咖啡温度设置过低。	在菜单中设定更高的咖啡温度（请参考“8.9设置温度”章节内容）。
咖啡不够浓或油脂不够丰富	咖啡豆研磨过于粗糙	在咖啡研磨器工作时，向“1”的方向逆时针旋转研磨调节旋钮（A23）一格（如图11）。如果制作出的咖啡还是不够理想，继续转动一格。调节的效果要在制作2杯咖啡以后才会体现出来（请参考“9.4调节咖啡豆研磨程度”章节内容）。
	使用不合适的咖啡豆	使用适合制作浓缩咖啡的咖啡粉。
咖啡流出的速度太慢或呈滴水状流出	咖啡豆研磨得太细	在咖啡研磨器工作时，向“7”的方向顺时针旋转研磨调节旋钮（A23）一格（如图11）。如果制作出的咖啡还是不够理想，继续转动一格。调节的效果要在制作2杯咖啡以后才会体现出来（请参考“9.4调节咖啡豆研磨程度”
咖啡没有从咖啡流出口的一个口或两个口流出	咖啡流出口（A10）堵塞	用牙签清洁咖啡流出口（如图26）。
机器无法使用	未插入电源插座	插入电源插座。
	主开关（A16）未打开	按下主开关（如图1）。
萃取器无法取出	没有正确地关闭机器	按下 ⏻ 按钮，关闭机器（请参考“7.关闭机器”章节内容）
牛奶中的奶泡过大	牛奶不够冷或不是半脱脂牛奶	理想状态下，应使用脱脂或半脱脂牛奶，且冰箱冷藏温度大约5° C。如果结果不够理想，请更换牛奶品牌。
无法制作奶泡	卡布奇诺发泡器（A8）脏污	按照“10.2 清洗使用后的卡布奇诺发泡器”章节所述清洗卡布奇诺发泡器。
	卡布奇诺发泡器上的选择环（A7）处于“热牛奶”位置。	将选择环推入“卡布奇诺”位置（如图15）。
停止释放蒸汽	3分钟后安全装置停止释放蒸汽。	等待几分钟，然后再次启用蒸汽功能。

名称和产品中有害物质的含量·

Name and content of hazardous substances in products

组件 名称 Components Name	有害物质 Hazardous substances					
	铅 Lead (Pb)	汞 Mercury (Hg)	镉 Cadmium (Cd)	六价铬 Hexavalent Chromium (Cr (VI))	多溴联苯 Polybrominated biphenyls (PBB)	多溴二苯醚 Polybrominated diphenyl ethers (PBDE)
塑料外壳和底盘 Plastic enclosure and chassis	○	○	○	○	○	○
印刷电路板组装 Printed Circuit Board Assembly	X	○	○	○	○	○
电机、阀门 Motors, valves	X	○	○	○	○	○
电缆和电线 Cable and wiring	○	○	○	○	○	○
金属零件 Metal parts	X	○	X	○	○	○

本表格依据SJ/T 11364 的规定编制。This table is prepared in accordance with the provisions of SJ/T 11364.

○：表示该有害物质在该部件所有均质材料中的含量均在GB/T 26572规定的限量要求以下。

○：The content of such hazardous substance in all homogeneous material of such components is below the limit required by GB/T 26572.

X：表示该有害物质至少在该部件的某一均质材料中的含量超出GB/T 26572规定的限量要求。主要是由于受技术发展水平限制，暂时无法实现替代或减量化，但这部分零部件本身不直接与食物接触，正常使用条件下不会对使用者造成任何健康影响。我们的产品均通过食品安全监测，可安心使用。

X： The content of such hazardous substance in a certain homogeneous material of such components is beyond the limit required by GB/T 26572, mainly due to the level of technical development situation, temporarily unable to achieve replacement or reduction.

The above cited parts marked with "X" are related to components non in contact with the food.

All parts of the appliance in direct contact with the food are safe under normal conditions of use.